ՊԱՏՇԳԱՄԲԻ ՍԱԼԻ ՀԱՏԱԿԱԳԻՇ

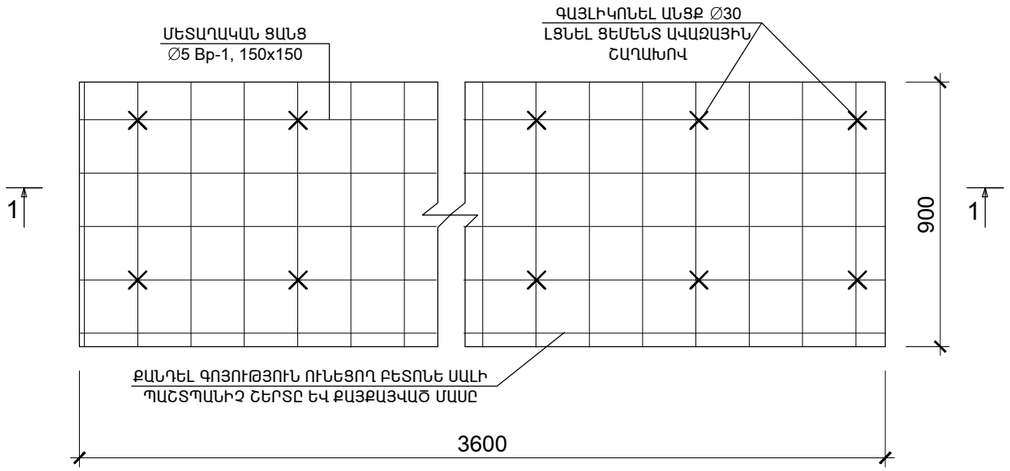

ՀԱՏՈՒՅԹ 2

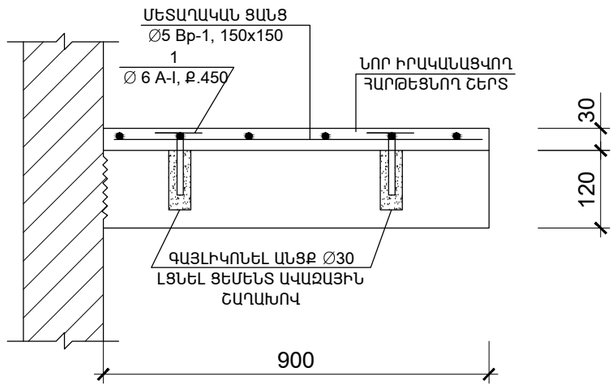

ՀԱՏՈՒՅԹ 1

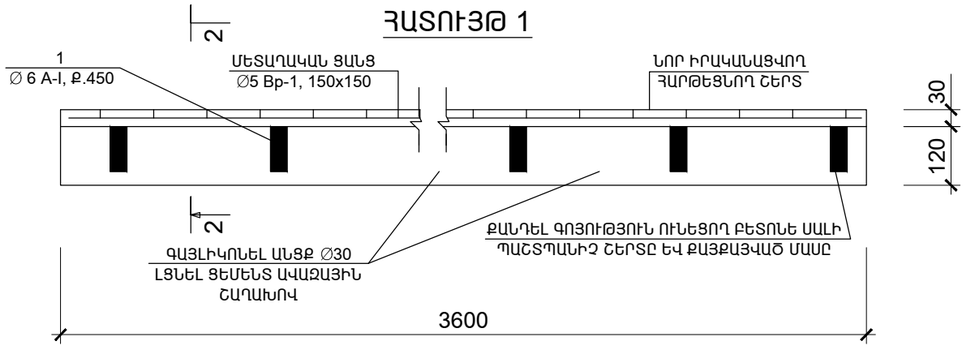

ԴԻՐՔ	ԷՍՔԻԶ
1	50 50 100 100

				ՊԱՏՎԻՐԱՏՈՒ՝ ԵՔ-ՊԸՇՁԲ-14/105			
ՏՆՕՐԵՆ	Հ. ԼԵՎՈՆՅԱՆ			ԵՐԵՎԱՆ ՔԱՂԱՔԻ ՔԱՆԱՔԵՌ-ՋԵՅԹՈՒՆ ՎԱՐՉԱԿԱՆ ՇՐՋԱՆ ԴԱՎԻԹ ԱՆՀԱՂԹԻ 10 ՇԵՆՔ, ԲՆ 29	ՓՈՒԼ	ԹԵՐԹ	ԹԵՐԹԵՐ
ՃԱՐՏ.	Ս. ՍԱՐԳՍՅԱՆ				ԱՆ	Ճ-37	37
					«ՀԱՄԱՇԻՆ ՆԱԽԱԳԻԾ» ՍՊԸ		
				ՃԱՐՏԱՐԱՊԵՏԱԿԱՆ ՄԱՍ			